REFERENCE : 213 411 12 18 19 21 22 28
SCHEMA ECLATE APPAREIL : Sech météor
Pièces détachées = 284 XXX Crée 01-07 -2002 Modifié Sans

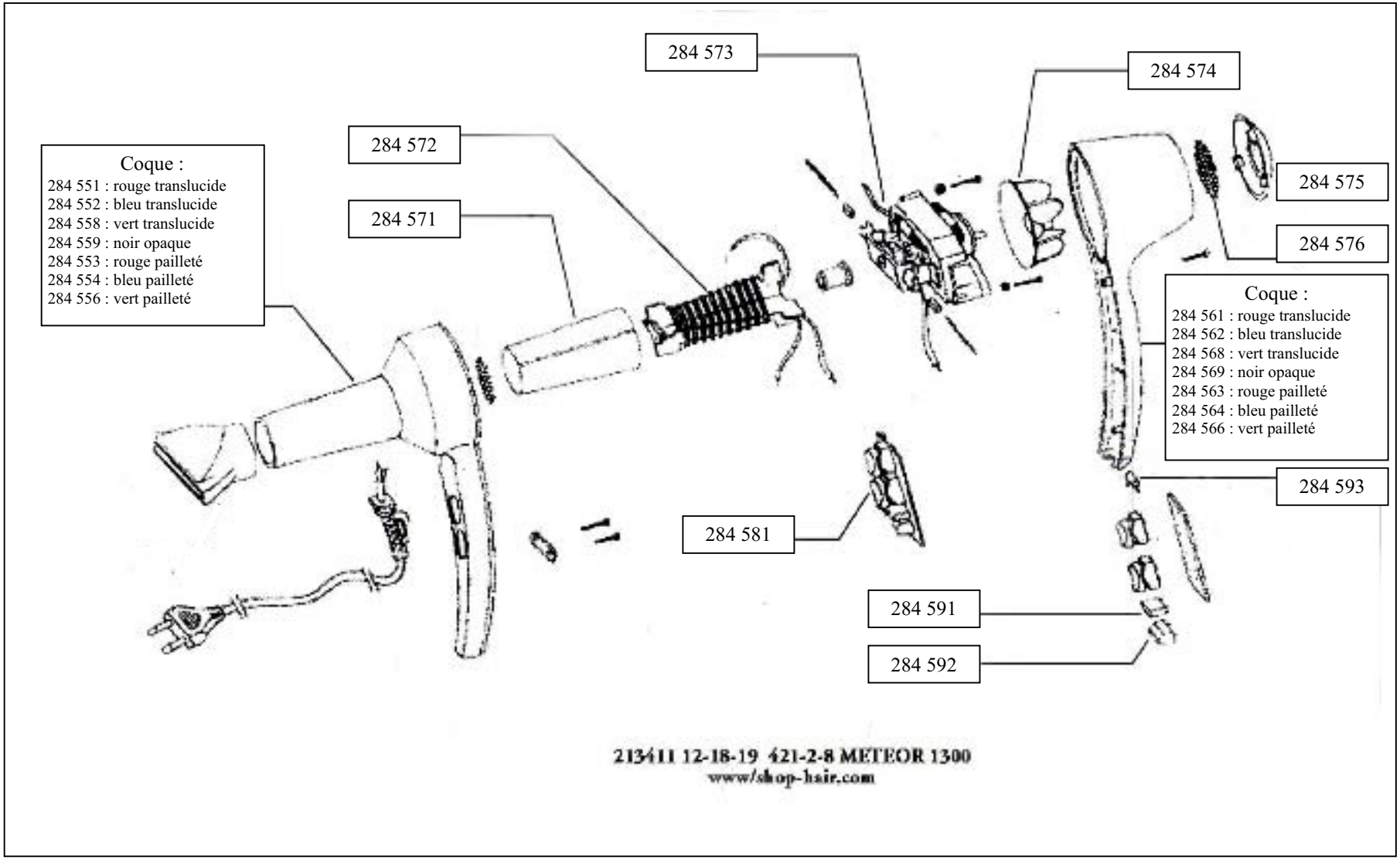

AXAIR 127 Avenue Anatole France F94600Choisy le Roi Tél. : 01-4853-7100 Fax : 01-4853-7119 www.info@shop-hair.com